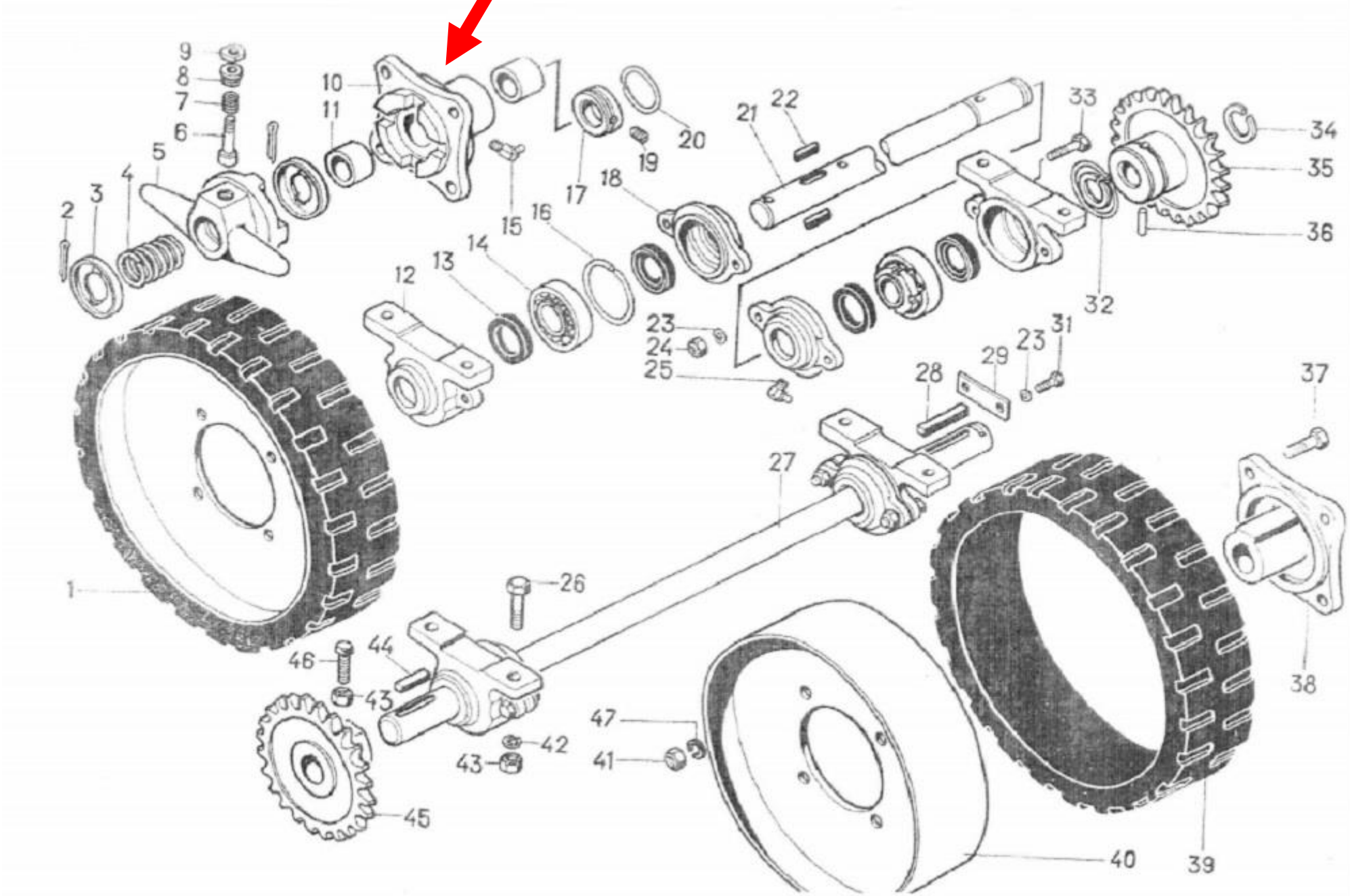ЗМ 01.180 Ступица